Scotsman®
Ice Systems

HID525

Andere Modelle dieser Serie:
HID 312 - HID 540

Eis- und Wasserdispenser bis zu 209 kg

Abb. mit optionalen KLP24A-Füßen

Features

Smarte Konstruktion - Robuster Edelstahlverdampfer und Panels. Fettfreie Lager für reduzierte Wartung. Größere Ausgussöffnung und Ausgussbereich. Antimikrobielles AquaArmor mit AgION in Hauptkomponenten eingebettet.

Raummaximiertes Design - In der Industrie die kleinste Ausführung relativ zur Kapazität. Speziell konturierte Seiten für verbesserte Belüftung und externer Luftfilter.

Praktischer Frontzugriff - Abnehmbare Frontpanels für einfachen Zugang zu allen Schlüsselkomponenten. Inklusive herausnehmbarem Vorratsbehälter für bessere Reinigung und Wartung.

Verbesserte Service-Features - Intuitive LED-Lichter reduzieren die Servicezeit. QR-Code ermöglicht schnellen Zugriff auf Service-Handbücher und Garantievergangenheit. USB-Laufwerk für schnelle Software-Updates. Herausnehmbarer Ausguss und Gitter für maximalen Zugriff und einfache Reinigung.
Energie- und Wassereffizienz - Branchenführende Effizienz
Leiser Betrieb - Verbesserte Kondensatorlüfterfunktion

Technologie

Total Hygiene Concept · Energy Saving · agion

	+C° / -C°	24 h 21°C : 10°C [kg]	24 h 21°C : 10°C [lb]	32°C : 21°C [kg]	32°C : 21°C [lb]	[kg]	[lb]
HID 525 AS		209	460	152	335	11	25

[V/Hz/ph]
220-240/50/1

R404A

T B H
[BxTxH mm]
542 x 619 x 886
[BxTxH inches]
21,36"x 24,38"x 34,88"

This product qualifies for the following listings:

CE NSF

Certified ISO 9001:2008

Kaubar, langsam schmelzend,
für zuverlässige Dosierung.

19 mm x 8 mm x 9,5 mm
(3/4" x 5/16" x 3/8")

2 Jahre Garantie
Vorbehaltlich bestimmter Einschränkungen und Ausschlüsse

DOWNLOAD
Apple store
Google play
Windows store

ww w.scotsman-ice.it
www.scotsman-ice.com

1/2016

Scotsman®
Ice Systems

HID525

Andere Modelle dieser Serie:
HID 312 - HID 540

Eis- und Wasserdispenser bis zu 209 kg

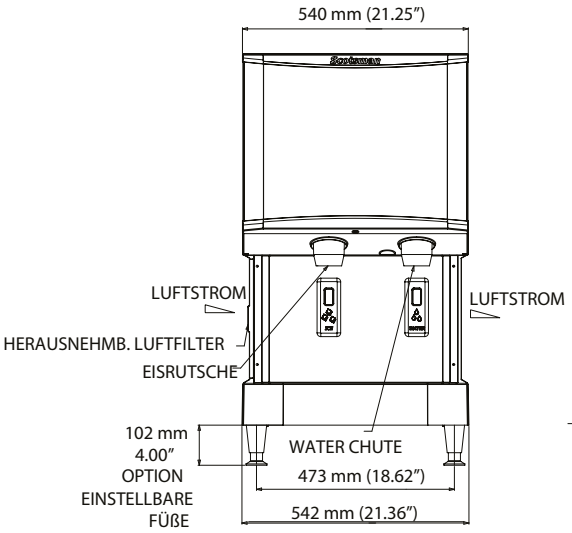

FRONTANSICHT

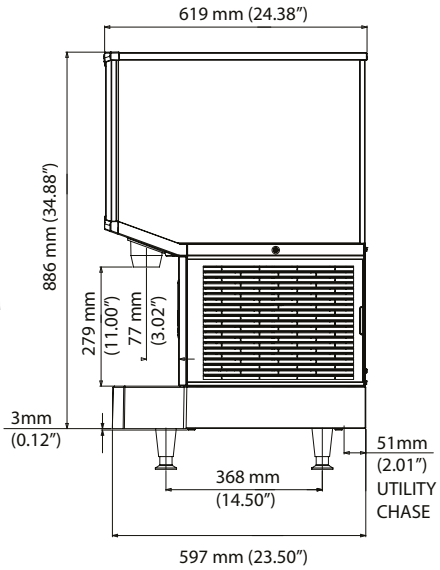

RECHTE SEITENANSICHT

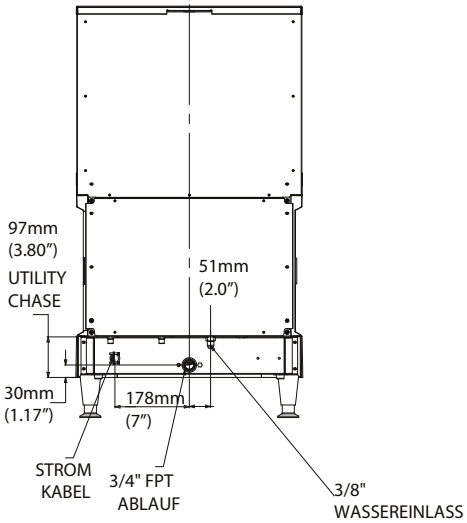

RÜCKANSICHT

Alle Modelle inkl. 7.5' Stromkabel mit NEMA 5-15P-Stecker.

Installationshinweis: 15 cm Platz an allen Seiten für Belüftung und Versorgungsanschlüsse.

Minimum		Maximum
10°C (50°F)		38°C (100°F)
5°C (40°F)		38°C (95°F)
-10%		+10%
1,4 bar 20 psi		5,5 bar 80 psi

	+C° -C°	[Btu/h]	[W]	[Ømm²]	[W]	Sicherung	100 kg [kWh] - 100 kg	[l/h]	32°C 90°F / 21°C 70°F [gal/h]	[kg]	[lb]
HID 525 AS		6800	1992	3x1,5	800	15 A	12,6	6,4	1,7	95	208

WICHTIGER HINWEIS:
Modelle und Spezifikationen können ohne vorherige Ankündigung geändert werden. Das Datenblatt ist nur für kommerzielle Zwecke bestimmt. Für technische Dokumentationen beziehen Sie sich auf unsere Handbücher.
www.scotsman-ice.it
www.scotsman-ice.com

Scotsman®
Ice Systems

Mailand Madrid Chicago Dubai Singapur Shanghai Johannesburg

1/2016